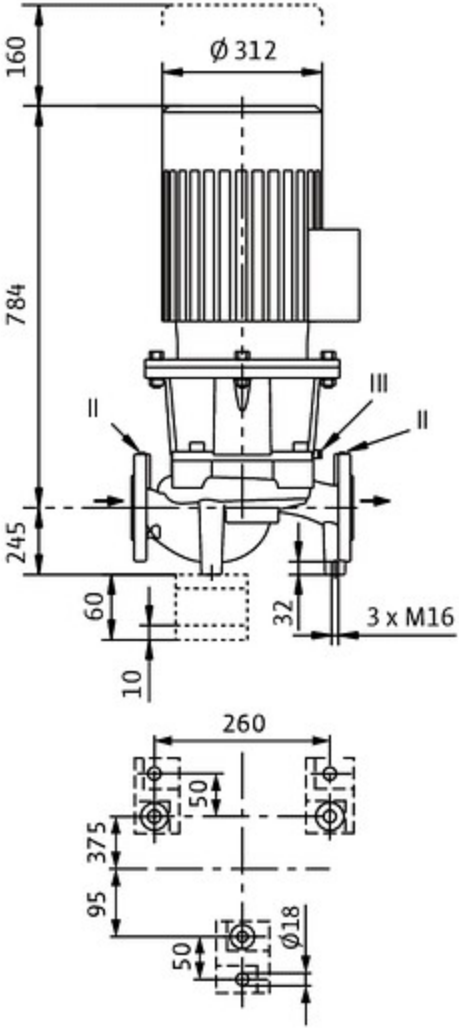
160
Ø 312
784
III
II
II
245
60
10
32
3 x M16
260
50
375
95
50
Ø18

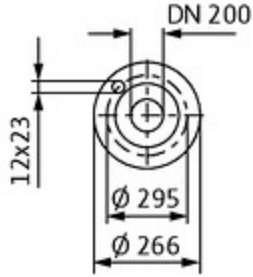
DN 200
12x23
Ø 295
Ø 266

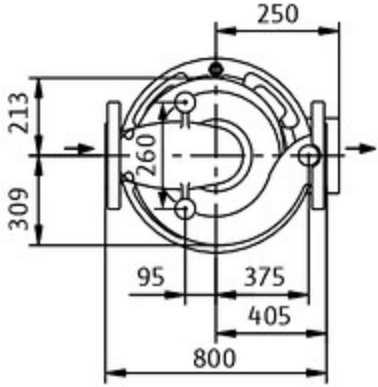
250
213
260
309
95
375
405
800